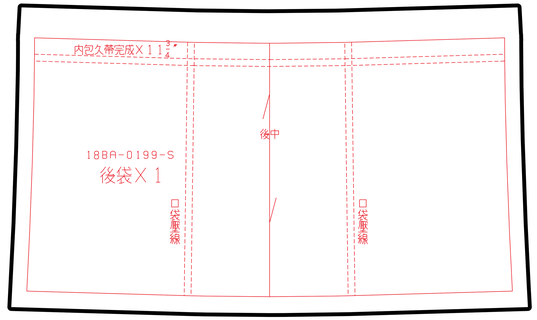
內包久帶完成X 1 3/4"
後中
18BA-0199-S
後袋X 1
口袋車線
口袋車線

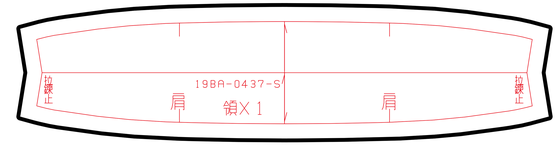
拉鍊止
19BA-0437-S
肩
領X 1
肩
拉鍊止

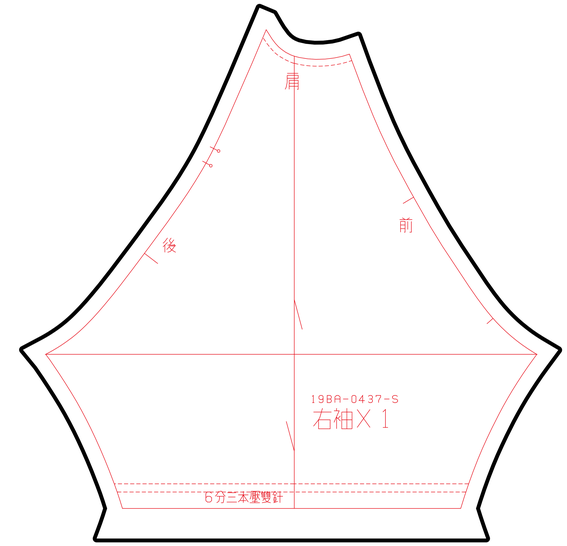
肩
後
前
19BA-0437-S
右袖X 1
6分三本壓雙針

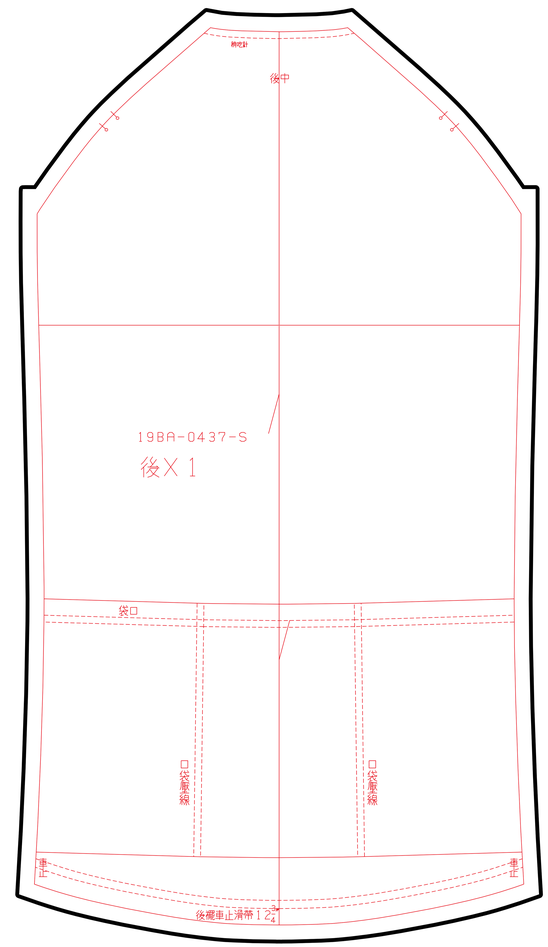
後中
19BA-0437-S
後X 1
袋口
口袋車線
口袋車線
車止
車止
後襬車止滿帶 1 3/4"

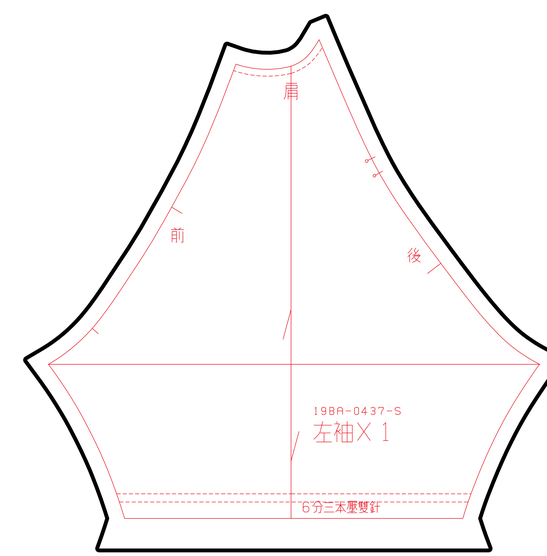
肩
前
後
19BA-0437-S
左袖X 1
6分三本壓雙針

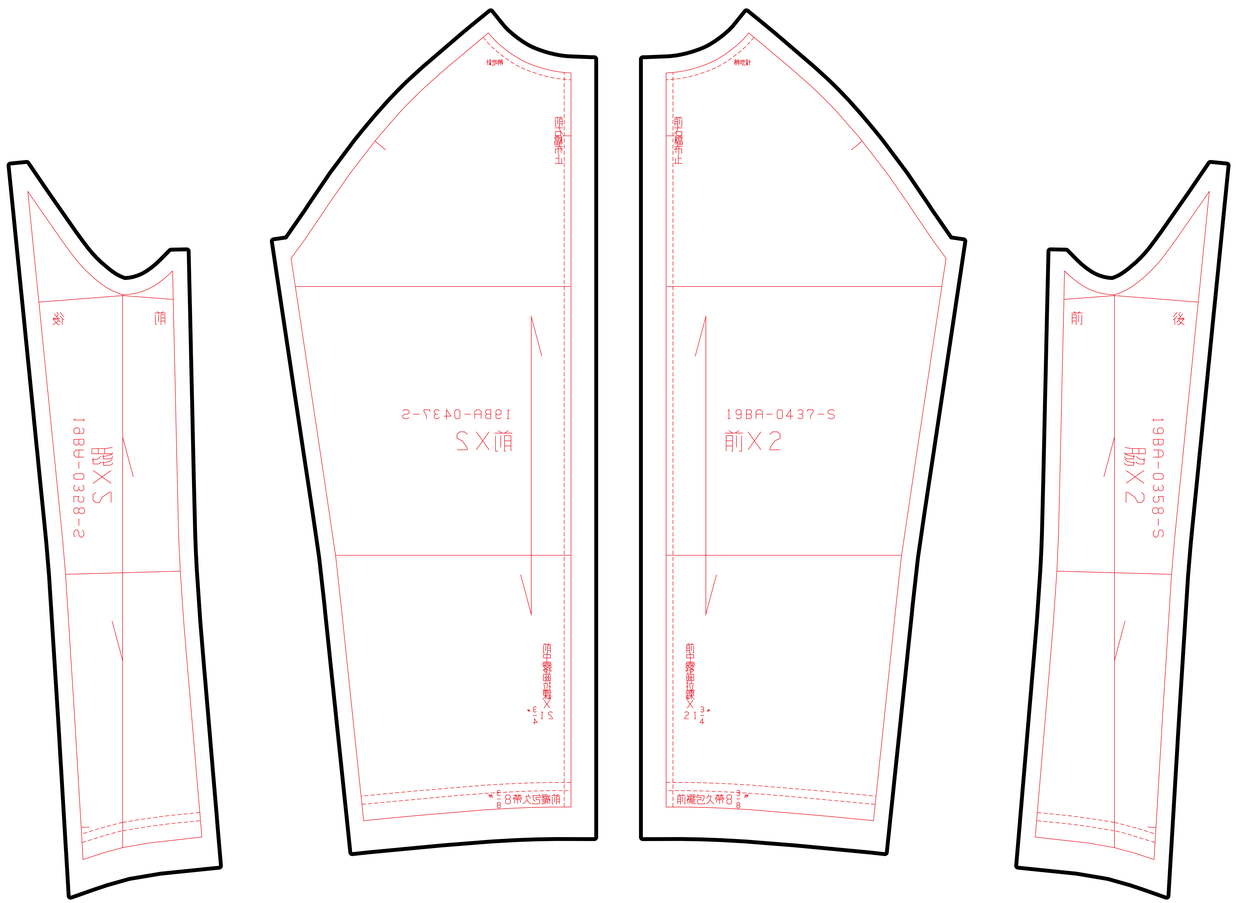
後
前
19BA-0328-S
脇X 2
19BA-0437-S
前X 2
前襬內摺止
前襬內摺止
前中線車縫長 21 3/4"
前襬包久帶 8 3/8"
19BA-0437-S
前X 2
前襬內摺止
前襬內摺止
前中線車縫長 21 3/4"
前襬包久帶 8 3/8"
前
後
19BA-0358-S
脇X 2