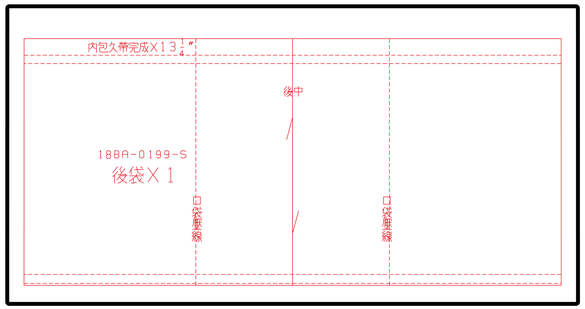
内包久帯完成X13 1/4"
後中
18BA-0199-S
後袋X 1
口袋位置線
口袋位置線

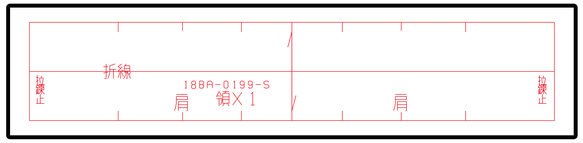
折線
18BA-0199-S
肩 芯X 1
肩
合印止
合印止

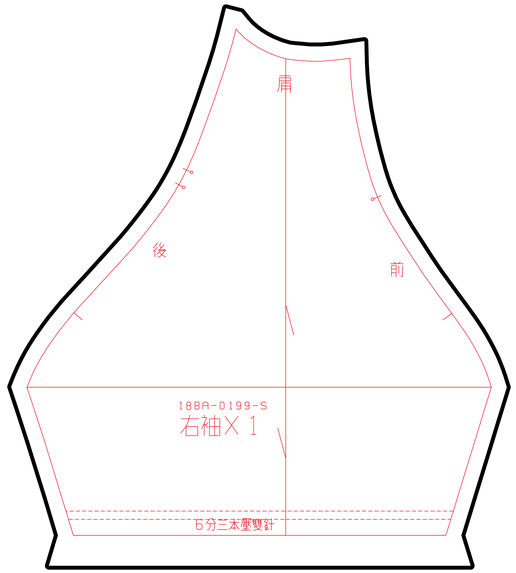
肩
後
前
18BA-0199-S
右袖X 1
6分三本縫雙針

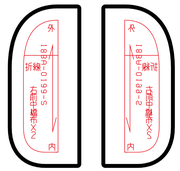
外
18BA-0139-S
前表面芯X1
折線
内
外
18BA-0139-2
後表面芯X1
折線
内

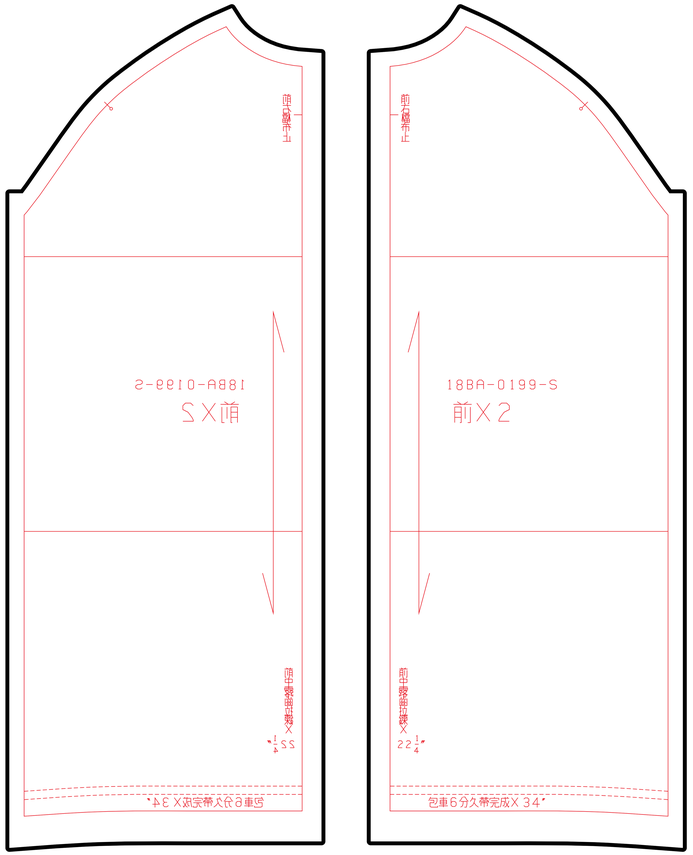
前中心線止
18BA-0139-S
前X 2
前中心線前芯貼付位置X 22 1/4"
包車6分久帯完成X 34"
前中心線止
18BA-0199-S
2 X前
前中心線前芯貼付位置X 22 1/4"
包車6分久帯完成X 34"

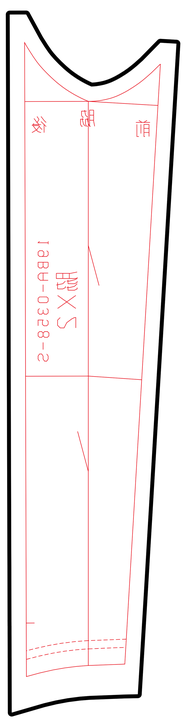
後
脇
前
18BA-0328-S
S X脇

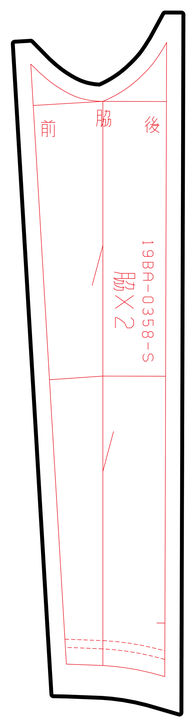
前
脇
後
19BA-0358-S
2 X脇

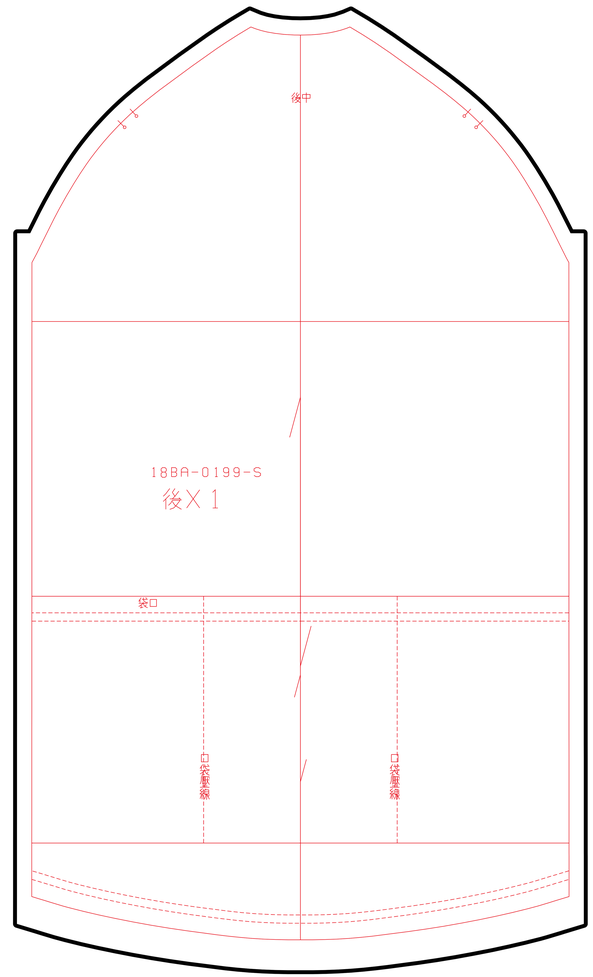
後中
18BA-0199-S
後X 1
口袋
口袋位置線
口袋位置線

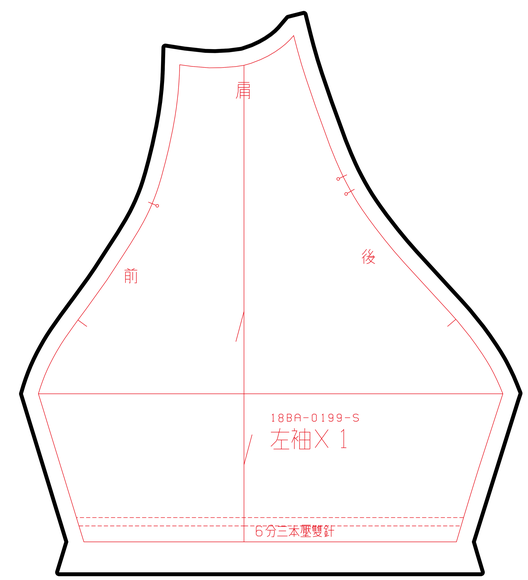
肩
前
後
18BA-0199-S
左袖X 1
6分三本縫雙針